UNIX LINE

РУКОВОДСТВО ПОЛЬЗОВАТЕЛЯ

БАТУТ СПОРТИВНЫЙ UNIX LINE FITNESS GREEN (125 CM)

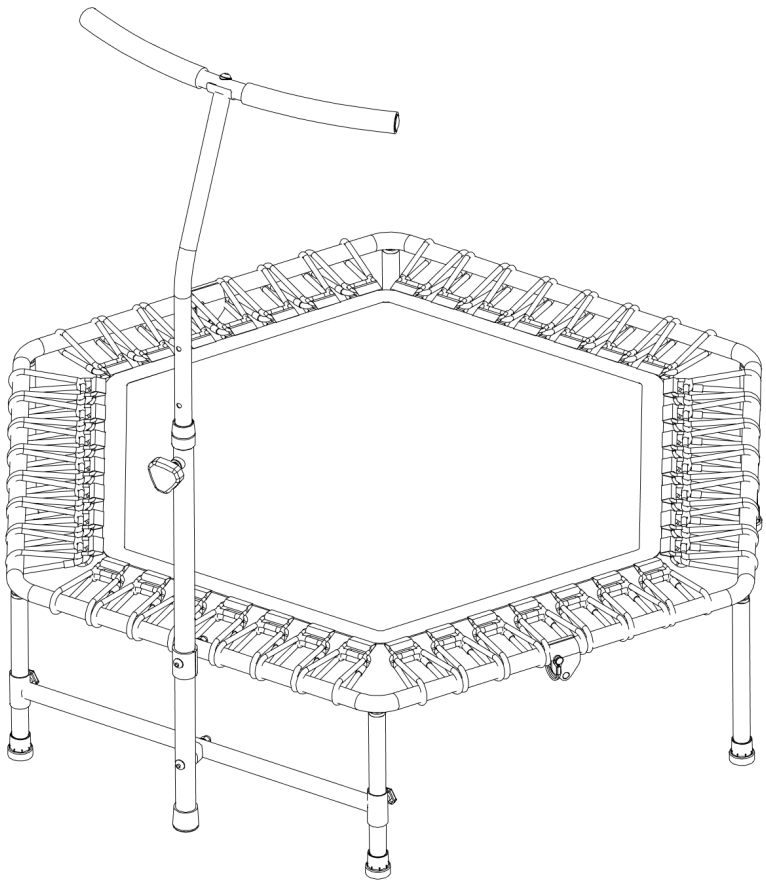

ВАЖНО

Перед использованием устройства внимательно прочитайте инструкцию. Сохраните настоящее руководство для дальнейшего использования.

Характеристики продукта могут отличаться от представленных на фотографиях и могут быть изменены производителем без предварительного уведомления.

UNIX

Рады приветствовать вас!

Спасибо, что выбрали продукцию нашего бренда. В целях вашей безопасности мы просим вас внимательно изучить инструкцию перед использованием. Если инструкция будет утеряна, вы всегда можете её скачать на официальном сайте ***unixfit.ru***

UNIX заботится о своих покупателях, поэтому мы всегда готовы ответить вам на все возникающие вопросы по эксплуатации товара. Для этого обратитесь к своему продавцу или дилеру.

Мы постоянно развиваемся и предлагаем нашим клиентам лучшие и самые современные решения на рынке. Тренажёры и товары для активного отдыха ***UNIX*** уже более 10 лет пользуются популярностью. Полный ассортимент вы можете изучить на официальном сайте. Для этого наведите камеру на QR-код ниже.

UNIXFIT.RU

СОДЕРЖАНИЕ

Меры предосторожности 4

Список деталей 5

Инструкция по сборке 6

МЕРЫ ПРЕДОСТОРОЖНОСТИ

ВНИМАНИЕ

Пожалуйста, внимательно прочтите данную инструкцию!

- Сохраните инструкцию для дальнейшего использования.
- Убедитесь, что батут собран правильно в соответствии с инструкциями в данном руководстве.
- Площадка для установки батуту должна быть абсолютно плоской и ровной. Если площадка не ровная, это может вызвать подвижность рамы и создать излишнюю нагрузку на крепления.
- Батут высотой более 51 см не рекомендуется для использования детьми младше 6 лет.
- Не допускается использование батута более чем 1 человеком одновременно.
- Не допускается ношение очков или шлемов при использовании батута.
- Не допускается падение или намеренное приземление на колени (это может привести к серьезной травме)
- Не допускается использовать батут в чрезмерно влажных или ветреных условиях.
- Не кувыркаться – это может привести к серьезной травме.
- Не позволяйте другим людям залезать под раму, а также сидеть, стоять или лежать на, или вблизи батута во время его использования.
- Не использовать батут в состоянии алкогольного и наркотического опьянения, а также под воздействием лекарств, которые могут повлиять на ваш рассудок.
- Всегда надевайте носки перед использованием батута.
- Всегда снимайте украшения перед использованием батута.
- Всегда приземляйтесь в середину полотна батута.
- Всегда соблюдайте рекомендации по безопасности, указанные в инструкции к вашему батуту.
- Никогда не используйте батут в обуви.
- Никогда не разрешайте детям использовать батут без наблюдения взрослых.
- Перед прыжками на батуте осмотрите конструкцию и замените все изношенные, поврежденные или отсутствующие детали.
- Каждый раз перед использованием проверяйте, что бы батут находился на ровной поверхности с минимальным свободным пространством 2,5 метра по бокам и 8 метрами над батутом.
- Установка и разборка батута должны производиться с остарожностью, так как это может привести к травмам.
- Сохраните данную инструкцию для дальнейшего использования.

СПИСОК ДЕТАЛЕЙ

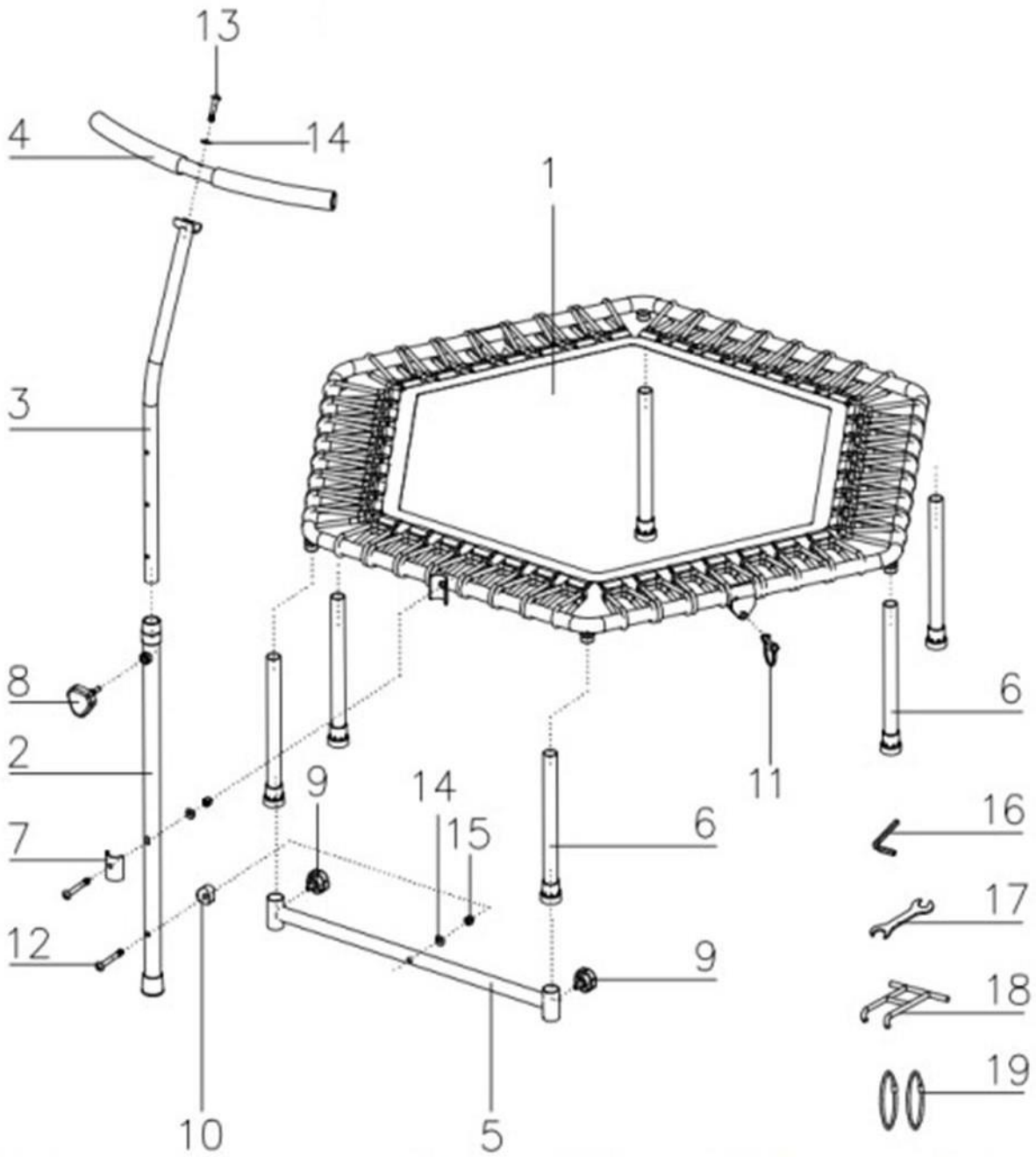

1. Рама	1 ШТ.	10. Пластиковый винт	1 ШТ.
2. Нижний поручень	1 ШТ.	11. Фиксатор	1 ШТ.
3. Средний поручень	1 ШТ.	12. Винт M8*70	2 ШТ.
4. Верхний поручень	1 ШТ.	13. Винт M8*40	1 ШТ.
5. Боковой поручень	1 ШТ.	14. Шайба	3 ШТ.
6. Опора	6 ШТ.	15. Гайка	2 ШТ.
7. Пластина фиксации	1 ШТ.	16. L-образный ключ	1 ШТ.
8. Винт M12	1 ШТ.	17. Гаечный ключ	1 ШТ.
9. Винт M8	2 ШТ.	18. Крючок	1 ШТ.
		19. Крепления(доп.)	2 ШТ.

ИНСТРУКЦИЯ ПО СБОРКЕ

1

1. Крепко возьмитесь за обе половинки рамы в середине полуокружности и потяните их в стороны, как показано стрелками.

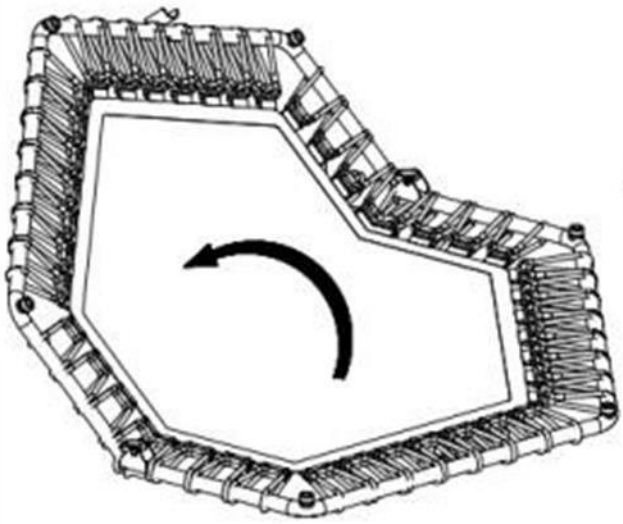

Следите за тем, чтобы ваши пальцы не касались петель, а при открывании и закрывании прижимайте ногу к раме (как на рисунке ниже).

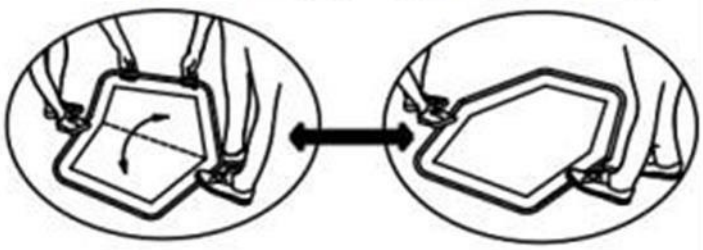

Каждый раз перед использованием проверяйте, чтобы каждая пара креплений была установления четко на противоположных сторонах друг от друга. При обнаружении сломанных креплений замените их.

2

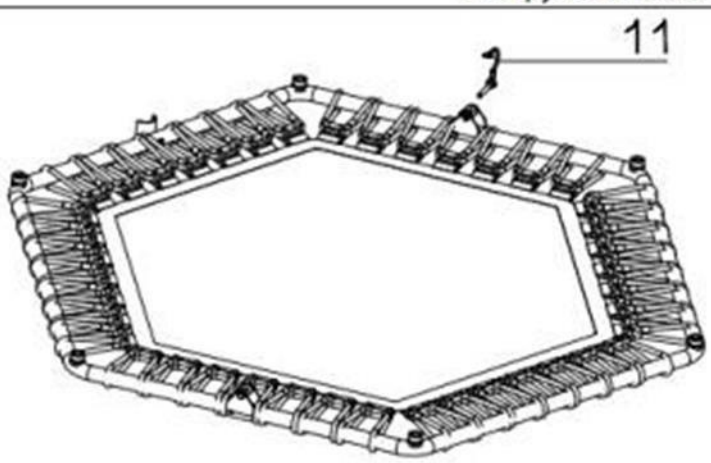

2. Закрепите фиксаторы в отверстиях, чтобы батут не мог случайно закрыться.

3

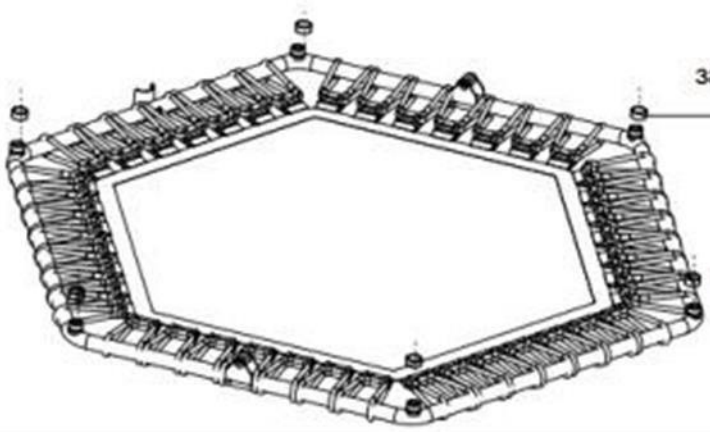

3. В местах крепления опор на раме вы найдете пластиковые колпачки-заглушки. Снимите их и выбросьте.

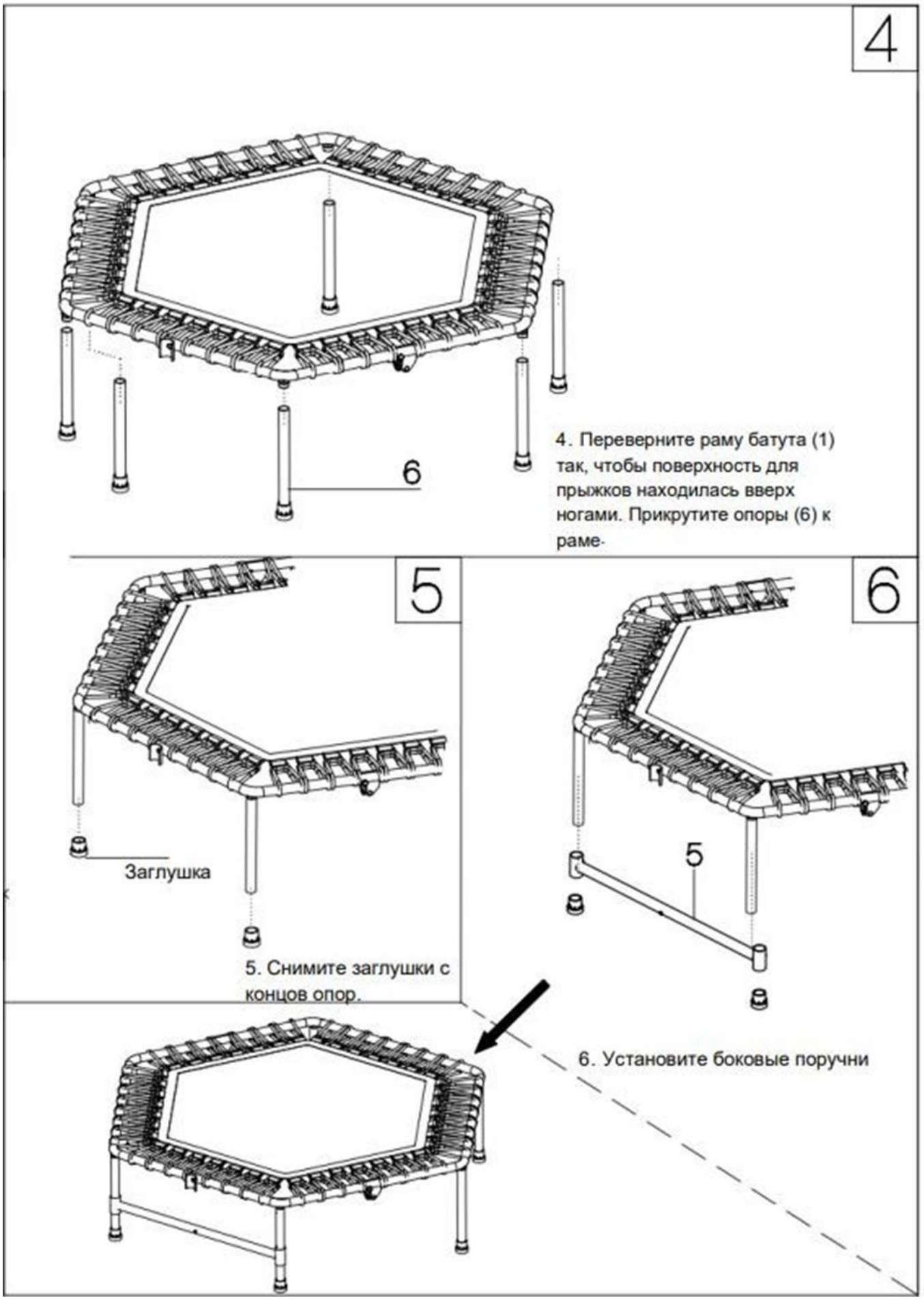
4
6
4. Переверните раму батута (1) так, чтобы поверхность для прыжков находилась вверх ногами. Прикрутите опоры (6) к раме.
5
Заглушка
5. Снимите заглушки с концов опор.
6
5
6. Установите боковые поручни

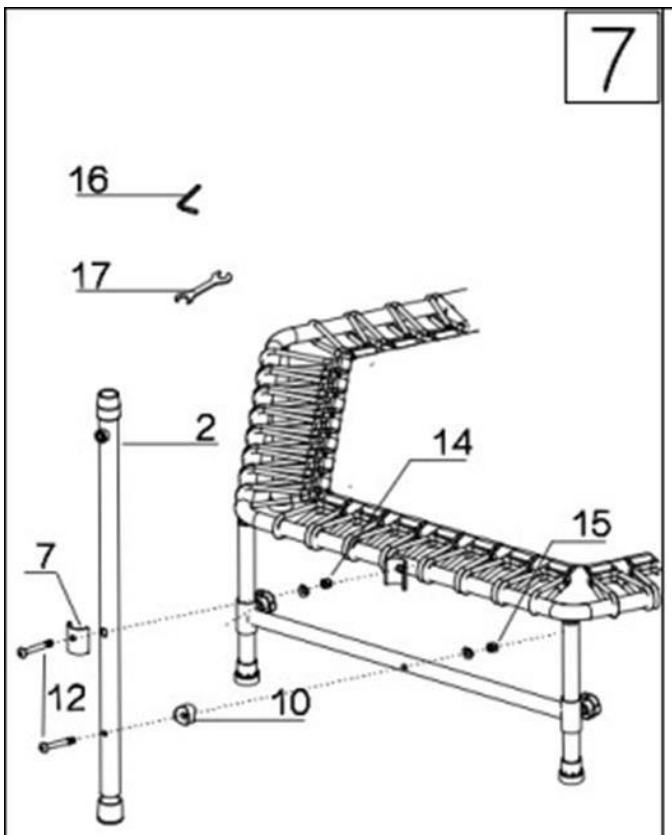

7. Установите нижний поручень, как показано на рисунке.

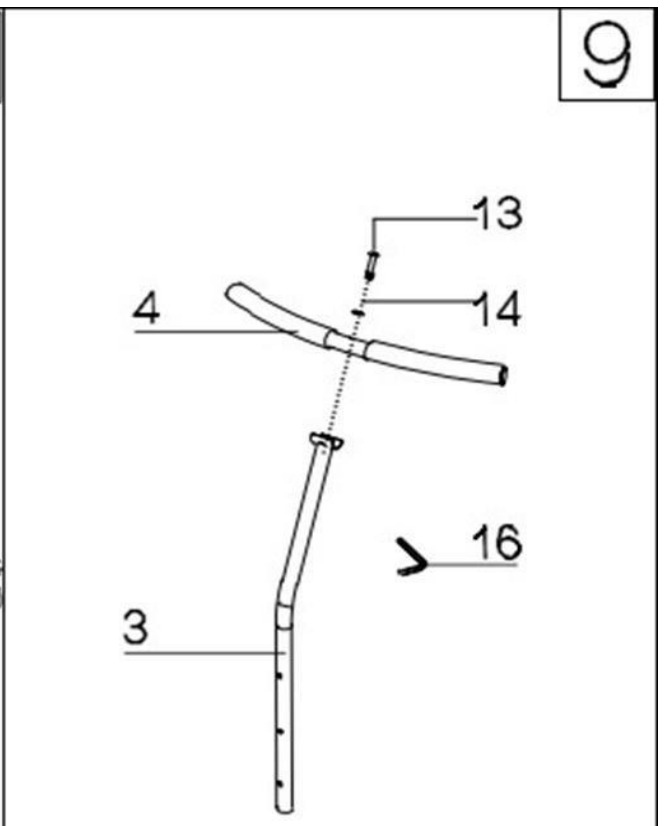

9.Соедините средний и верхний поручень.

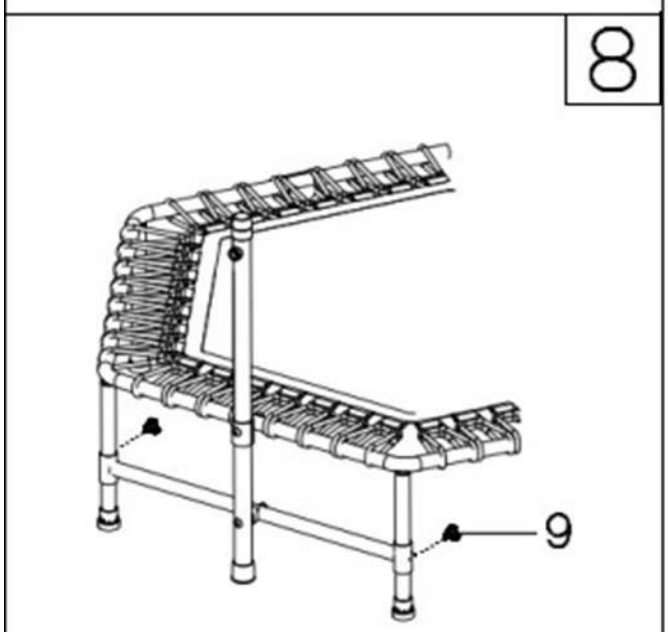

8.Зафиксируйте положение нижнего поручня.

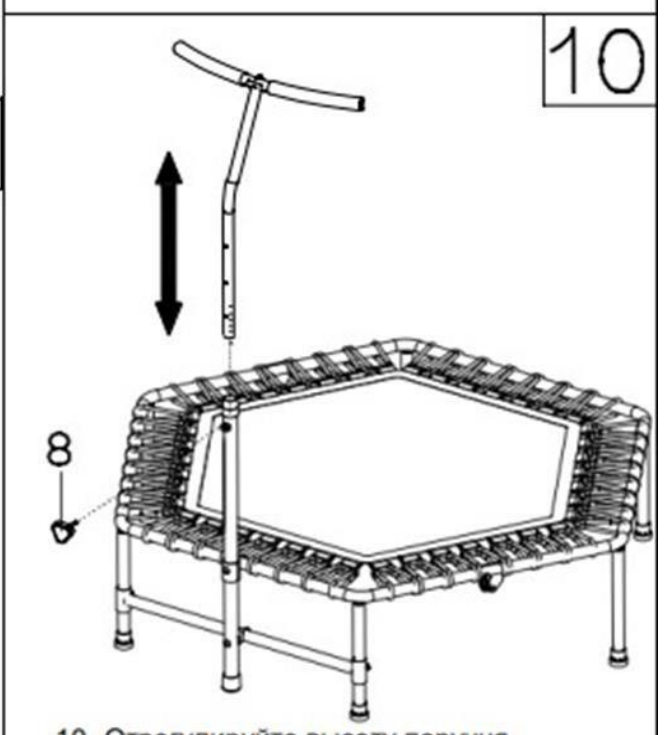

10. Отрегулируйте высоту поручня.

Тренируйтесь вместе с UNIX