UNIX



МАССАЖНОЕ КРЕСЛО ROMEO

РУКОВОДСТВО ПОЛЬЗОВАТЕЛЯ

UNIX

Экосистема UNIX

Гармоничное развитие и оздоровление

Забота о своём здоровье и долголетии, здоровье своих детей и близких — одна из базовых потребностей любого современного человека.
Каждому из нас хочется жить активно, ощущать себя бодрым и уверенным в себе долгие годы!

Мы знаем, что занятия спортом и активные тренировки помогают не только развивать тело, но и укрепляют наши силы, расширяют возможности, помогают нам увидеть и почувствовать все самые яркие краски этого мира.

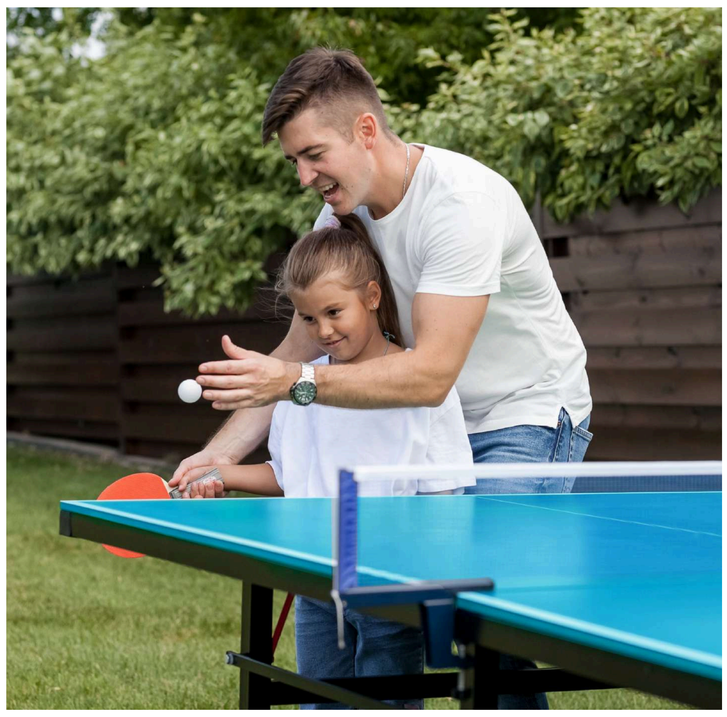







Инновации, надёжность и профессионализм

Мы стремимся помочь каждому из вас достичь самых высоких вершин, добиться лучших результатов в работе над собой.

За время нашей деятельности мы смогли понять, как сделать тренировки и занятия спортом удовольствием.

Мы знаем, что эффективность занятий сильно зависит от качества оборудования, с помощью которого проводятся тренировки.

Качество, современные разработки, инновационные технологии

Мы предлагаем оборудование, которое вдохновляет и неизбежно ведёт к результату.

Минималистичный дизайн, высокая функциональность и практичность — характеристики, которыми вы сможете наслаждаться вместе с нами.

UNIX

БОЛЕЕ 15 ЛЕТ МЫ ПОМОГАЕМ ВАМ ПРИБЛИЗИТЬСЯ К СВОЕЙ МЕЧТЕ О ВЫСОКОЙ АКТИВНОСТИ, СВОБОДЕ ДВИЖЕНИЯ, ЗДОРОВОМ ОБРАЗЕ ЖИЗНИ

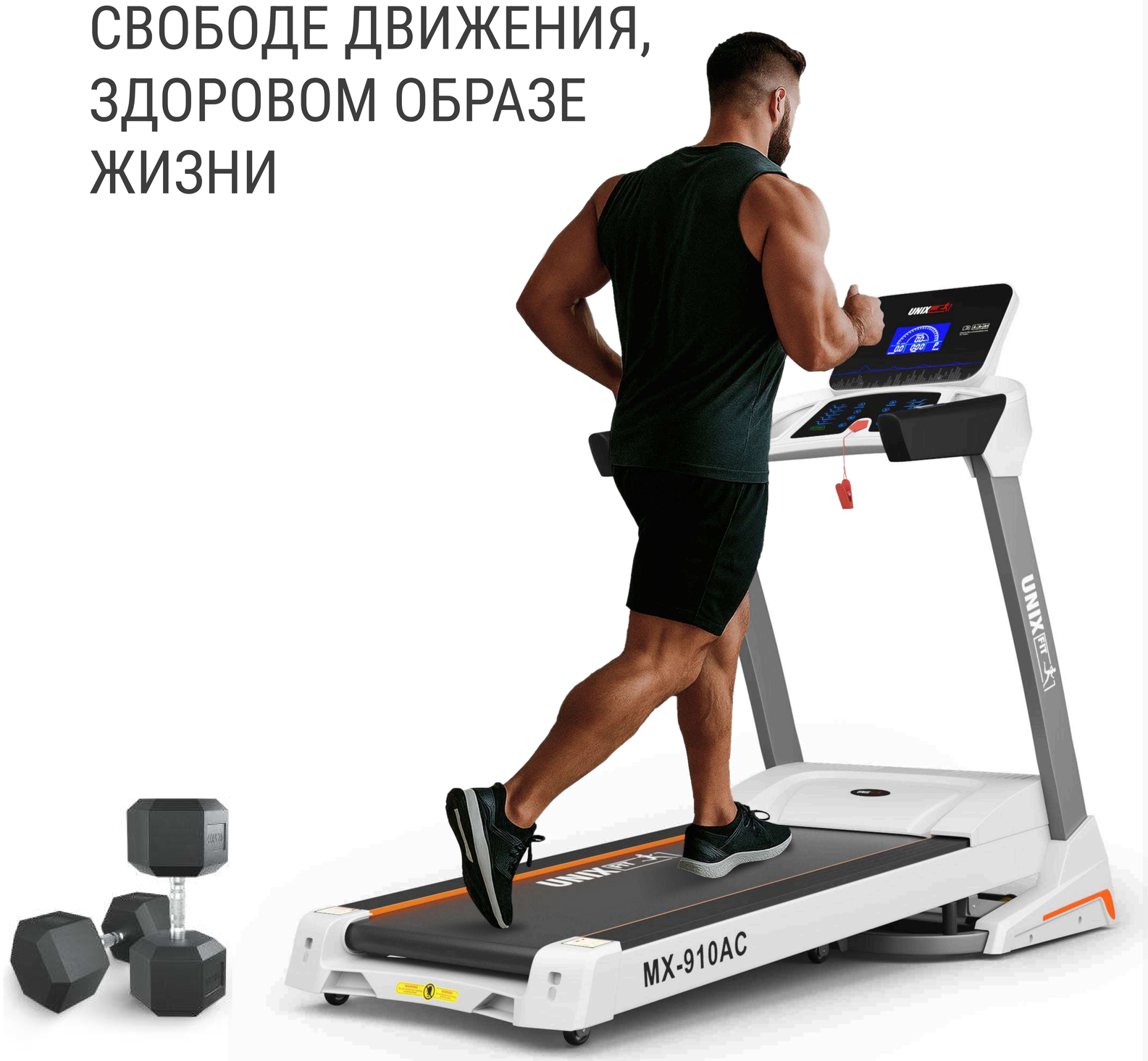

Надёжность и гарантия

Оборудование проходит многоуровневую заводскую проверку.

Мы обеспечиваем самой длительной на рынке гарантией в течение двух лет. Постгарантийное обслуживание на базе собственных и партнёрских сервисных центров мы предоставляем на всей территории России.

Присоединяйтесь к миллионам розничных покупателей продукции UNIX, которые обращаются к нашей продукции снова и снова.

Выбрав UNIX, вы обретёте настоящего проверенного временем Друга, который поддержит вас на пути к новым достижениям и активной жизни.

Кардиотренажёры

беговые дорожки и велотренажёры, эллиптические и гребные тренажёры, продукция для фитнеса и занятий йогой.

Тренажёры и станции для силовых тренировок

домашние и коммерческие многофункциональные комплексы, скамьи, турники, тренажёры для работы с утяжелением.

Оборудование и приспособления для активного отдыха

теннисные и игровые столы, батуты для помещений и улицы, баскетбольные кольца, стойки, щиты, ворота для футбола и многое другое.

Продукция для здоровья и восстановления

массажные и инверсионные столы, массажные кресла и массажёры для разных частей тела.

Товары для самых активных малышей

манежи и игровые комплексы, домашняя и садовая детская мебель, стульчики для кормления и игрушки для творческого развития.

UNIX

Рады приветствовать вас!

Мы благодарим вас за выбор продукции компании UNIX.
Для обеспечения максимальной сохранности и длительного срока службы нашей продукции, просим внимательно изучить данное Руководство перед сборкой и началом эксплуатации.

Электронный вариант документа вы всегда можете найти на официальном сайте компании **UNIX** по адресу **unixfit.ru**

Помните, что регулярные занятия спортом способствуют улучшению вашего физического состояния. С продукцией бренда **UNIX** вы можете быть уверены, что ваше тело на многие годы останется подтянутым и красивым.

Бренд **UNIX** постоянно развивается и создаёт свои изделия на базе самых современных разработок и инновационных технологий. Для изучения полного ассортимента нашей продукции перейдите на официальный сайт компании. Для этого используйте QR-код, представленный на этой странице.

UNIXFIT.RU

Перед сборкой и началом эксплуатации устройства внимательно прочитайте Руководство. Сохраните для дальнейшего использования. Характеристики продукта могут отличаться от представленных на иллюстрациях и могут быть изменены производителем без предварительного уведомления.

Техника безопасности

ОСНОВНЫЕ ПРЕДУПРЕЖДЕНИЯ

- Внимательно прочитайте данное руководство перед началом использования.
- Не допускайте детей к подвижным частям устройства.
- Используйте только оригинальные аксессуары.
- Не используйте устройство, если ткань чехла, внешний корпус или крышка повреждены.
- Не закрывайте вентиляционные отверстия устройства какими-либо предметами.
- Не допускайте попадания каких-либо предметов внутрь устройства.
- Не спите во время использования кресла.
- Не используйте устройство в состоянии алкогольного опьянения или при плохом самочувствии.
- Не используйте кресло в течение часа после еды.
- Не прилагайте чрезмерных усилий при использовании устройства во избежание травм.
- Не используйте устройство, если тело влажное (например, сразу после душа или ванны).
- Во время использования не проносите в зону массажа и сжатия хрупкие, взрывоопасные и легковоспламеняющиеся предметы (мобильные телефоны, зажигалки и т. п.).

КОМУ НЕ РЕКОМЕНДУЕТСЯ ИСПОЛЬЗОВАТЬ МАССАЖНОЕ КРЕСЛО

- Пациенты с остеопорозом.
- Лица с заболеваниями сердца, а также использующие электронные медицинские устройства (например, кардиостимуляторы).
- Лица с повышенной температурой тела.
- Беременные женщины и женщины в период менструации.
- Люди с физическими травмами или заболеваниями кожных покровов.
- Дети младше 14 лет не должны использовать изделие без присмотра.
- Лица, которым по предписанию врача показан постельный режим.
- Устройство имеет нагревающуюся поверхность (функция подогрева поясницы) — соблюдайте осторожность при пониженной чувствительности к теплу.

ПРЕДУПРЕЖДЕНИЕ

Не опирайтесь на поднятую раму
для икр и не давите на неё сверху. Под весом тела кресло может опрокинуться вперёд.

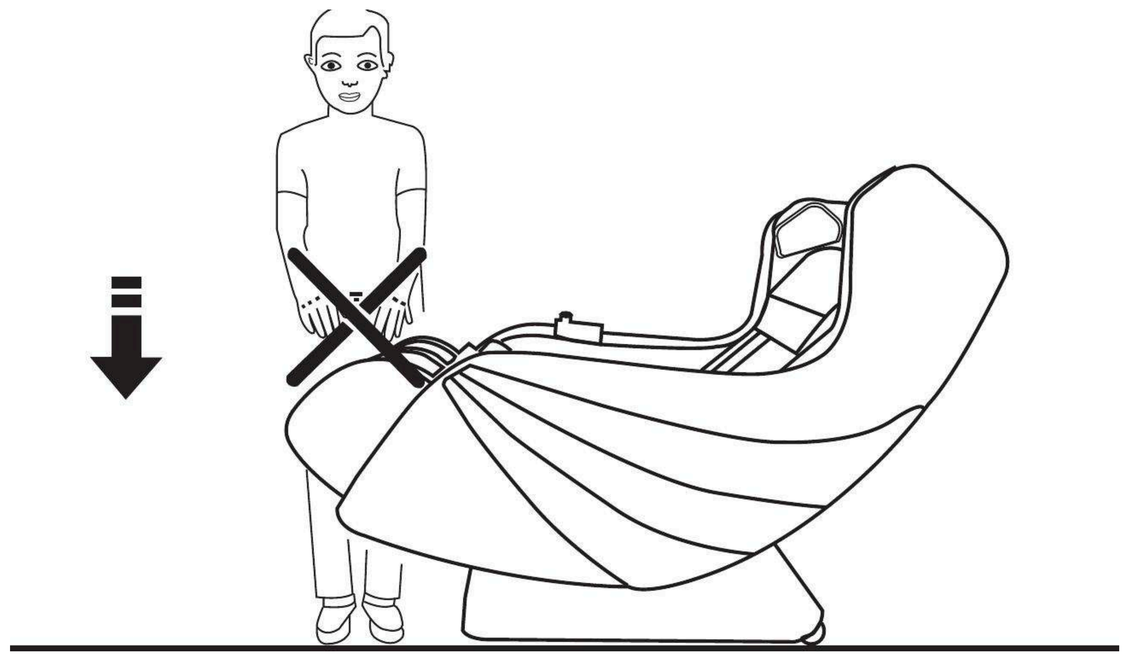

ПРЕДУПРЕЖДЕНИЕ

Перед тем как сесть в массажное кресло, убедитесь, что на сиденье и спинке нет посторонних предметов — это может привести к дискомфорту в теле при использовании, а также к повреждению кресла.



Хранение и размещение

- Не используйте при резких перепадах температуры окружающей среды. Температура эксплуатации: от 0 °C до 35 °C.
- Избегайте попадания прямых солнечных лучей.
- Держите подальше от источников тепла (например, плиты, выхода кондиционера).
- Не используйте кресло во время грозы и молнии.
- Не используйте в чрезмерно влажных помещениях. Например, в ванной. А также на открытом воздухе.
- Не используйте кресло в условиях сильной запыленности или при наличии агрессивных газов.
- Не используйте устройство в небольших помещениях или местах с плохой циркуляцией воздуха.
- Не перекатывайте и не тащите данное кресло по неровной поверхности;
  для переноски его нужно поднимать.

Электробезопасность

- Используйте хорошо заземленный источник питания, соответствующий характеристикам устройства.
- Проверьте, соответствует ли напряжение сети характеристикам данного устройства.
- Отключайте питание после использования или перед очисткой во избежание повреждения оборудования или травм.
- Не вставляйте и не вынимайте вилку питания влажными руками.
- Не допускайте попадания воды внутрь устройства во избежание поражения электрическим током или повреждения устройства.
- Не тяните за шнур питания при включении или отключении вилки, не делайте это резко.
- Не повреждайте провод и не вмешивайтесь в электрическую схему устройства.
- В случае отключения электроэнергии отойдите от устройства, чтобы избежать травм при внезапном восстановлении питания.
- Если шнур питания поврежден, он должен быть заменен специалистами производителя или сервисным отделом.

Общие положения и описание устройства

Артикул: MCROMEOBG (бежевый), MCROMEOGY (серый)

Массажное кресло Romeo предназначено для домашнего массажа шеи, плеч, спины, поясницы и нижних конечностей.

ТЕХНИЧЕСКИЕ ХАРАКТЕРИСТИКИ

Напряжение	220 В~
Частота	50 Гц
Мощность	60 Вт
Максимальное время работы	30 мин
Класс безопасности изделия	I
Исполняемые стандарты	GB4706.10-2008 / GB4706.1-2005
Bluetooth-подключение	есть (беспроводное воспроизведение музыки)

ХАРАКТЕРИСТИКИ ИЗДЕЛИЯ

- Ручной режим массажа с выбором техник. Включает: разминание, массаж с надавливанием, последовательный цикл.
- Настройка массажа: 3 уровня интенсивности, интенсивность воздушного давления подушек (3 уровня), выбор режимов массажа (5 режимов).
- Компрессионный массаж нижней части тела: массаж икр с регулировкой интенсивности в 3 уровнях.
- Каркас спинки оснащен изогнутой направляющей, которая повторяет естественный изгиб позвоночника. Это обеспечивает комфортный и точный массаж от головы до бедер.
- Подогрев поясницы на основе дальнего инфракрасного излучения.
- Аудиосистема: динамики, встроенные в подлокотники, подключение по Bluetooth.
- Раздельная регулировка подъема каркаса для голеней, синхронный подъем каркаса спинки, автоматическая регулировка наклона в режиме «Нулевая гравитация».
- Автовозврат в положение сидя при выключении,
  автосброс массажного механизма в исходное положение.
- Настраиваемые кнопки быстрого доступа, беспроводная зарядка.

Общая схема

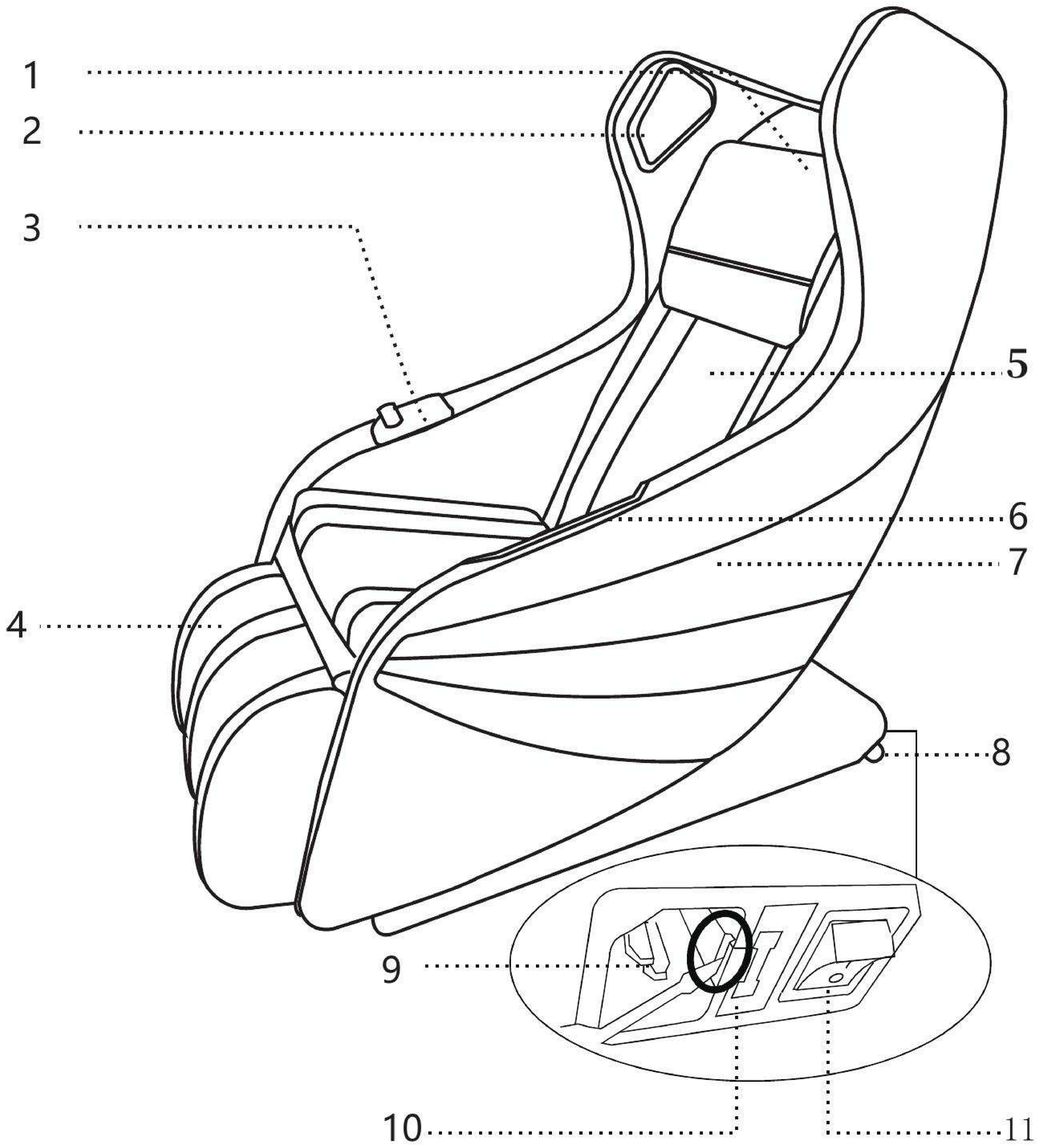

КОМПОНЕНТЫ

№	Наименование
1	Подушка для головы
2	Динамики
3	Кнопки быстрого доступа
4	Малый воздушный компрессионный элемент
5	Подушка спинки
6	Беспроводное зарядное устройство
7	Подлокотник
8	Ролик для перемещения
9	Розетка для шнура питания
10	Предохранитель
11	Выключатель питания

Демонтаж и установка подлокотника

Если дверной проем слишком узкий, чтобы пронести кресло целиком, подлокотники можно снять и переносить отдельно.

1. Открутите шестигранные винты с обеих сторон спинки и два винта на подлокотнике.
2. Отсоедините разъем динамика.

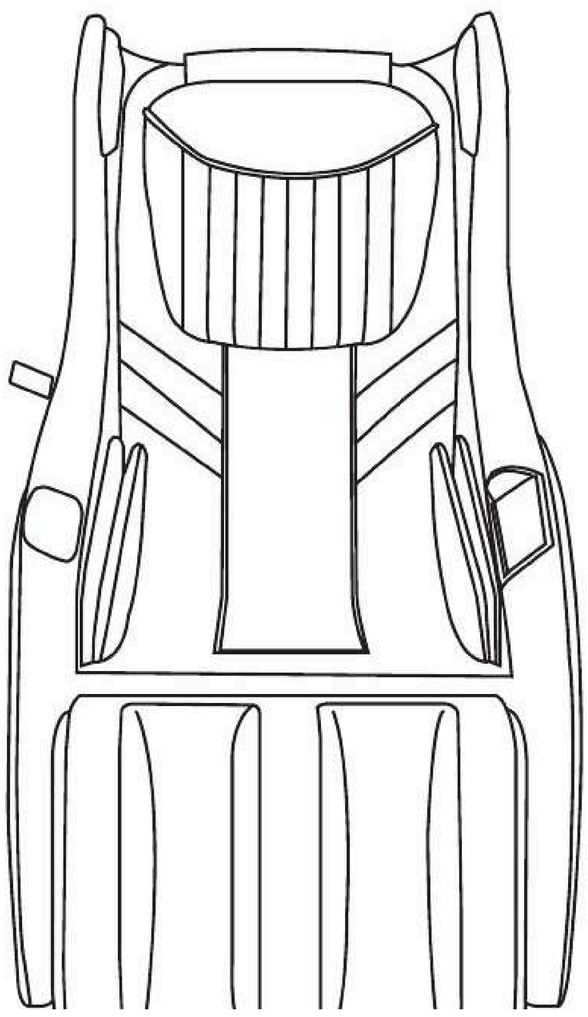

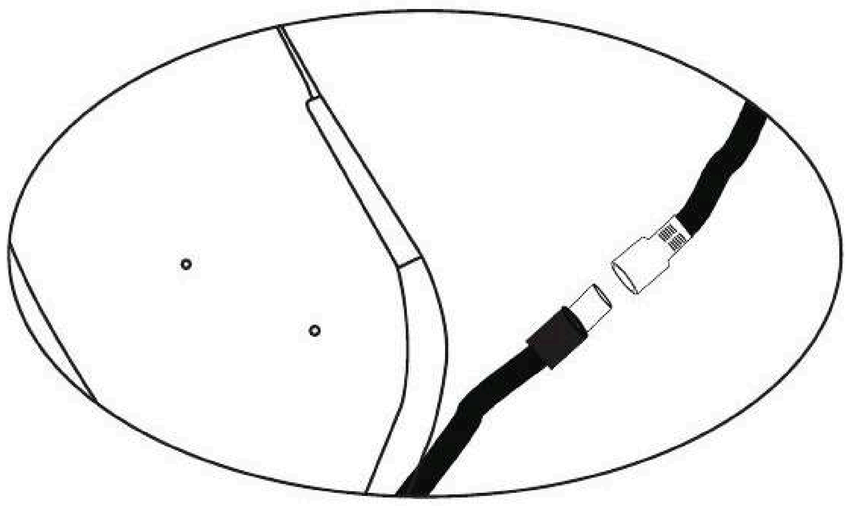

3. Открутите четыре винта, отсоедините разъем беспроводной зарядки, затем выдвиньте застежку, чтобы снять подлокотник.

Установка подлокотника выполняется в обратном порядке.

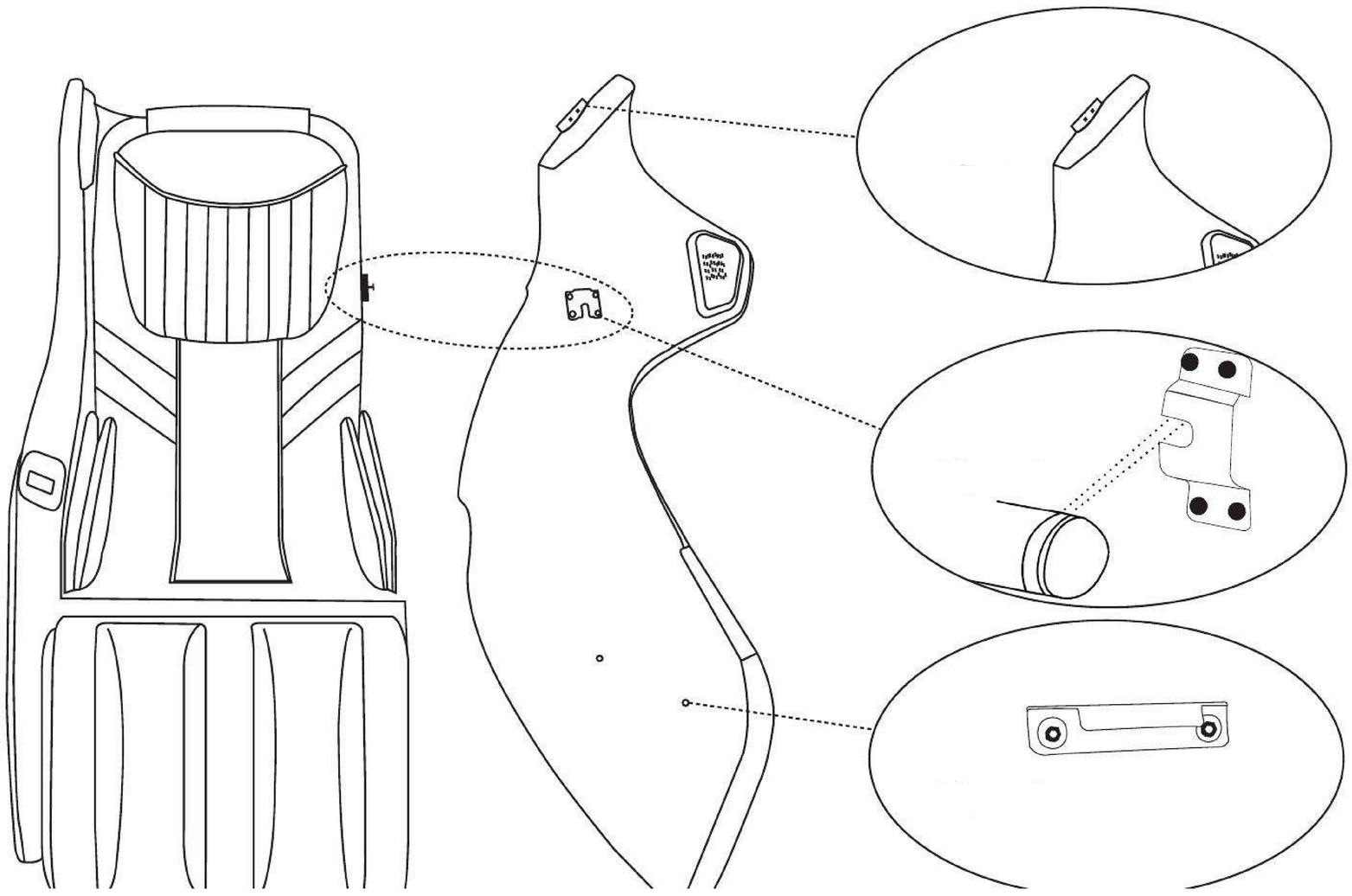

Установка массажного кресла

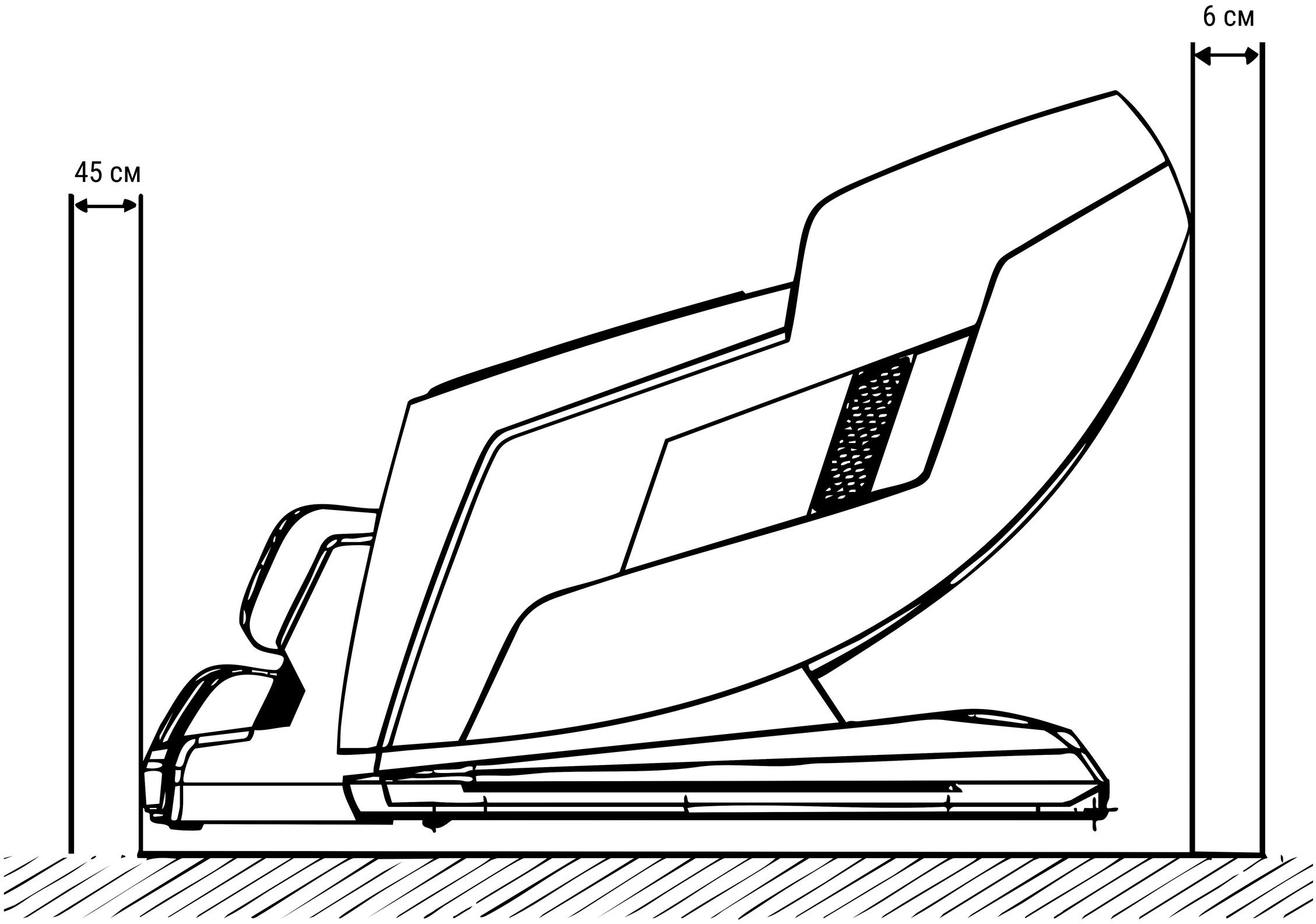

При установке следует убедиться в наличии свободного пространства:

- Позади кресла должно оставаться минимум 6 см от стены или других предметов.
- Спереди кресла должно оставаться минимум 45 см до каких-либо препятствий или предметов.

Во избежание возникновения помех в работе устройства (проигрывание музыки)
необходимо установить кресло на расстоянии не менее 1 м от радио-, видео- и аудиоустройств.

Способы перемещения

Перед перемещением обязательно выключите питание и отсоедините шнур от сети. Наклоните спинку назад до переноса центра тяжести на транспортировочные ролики, придерживая кресло руками, и перекатите его на новое место. После установки верните кресло в исходное положение.

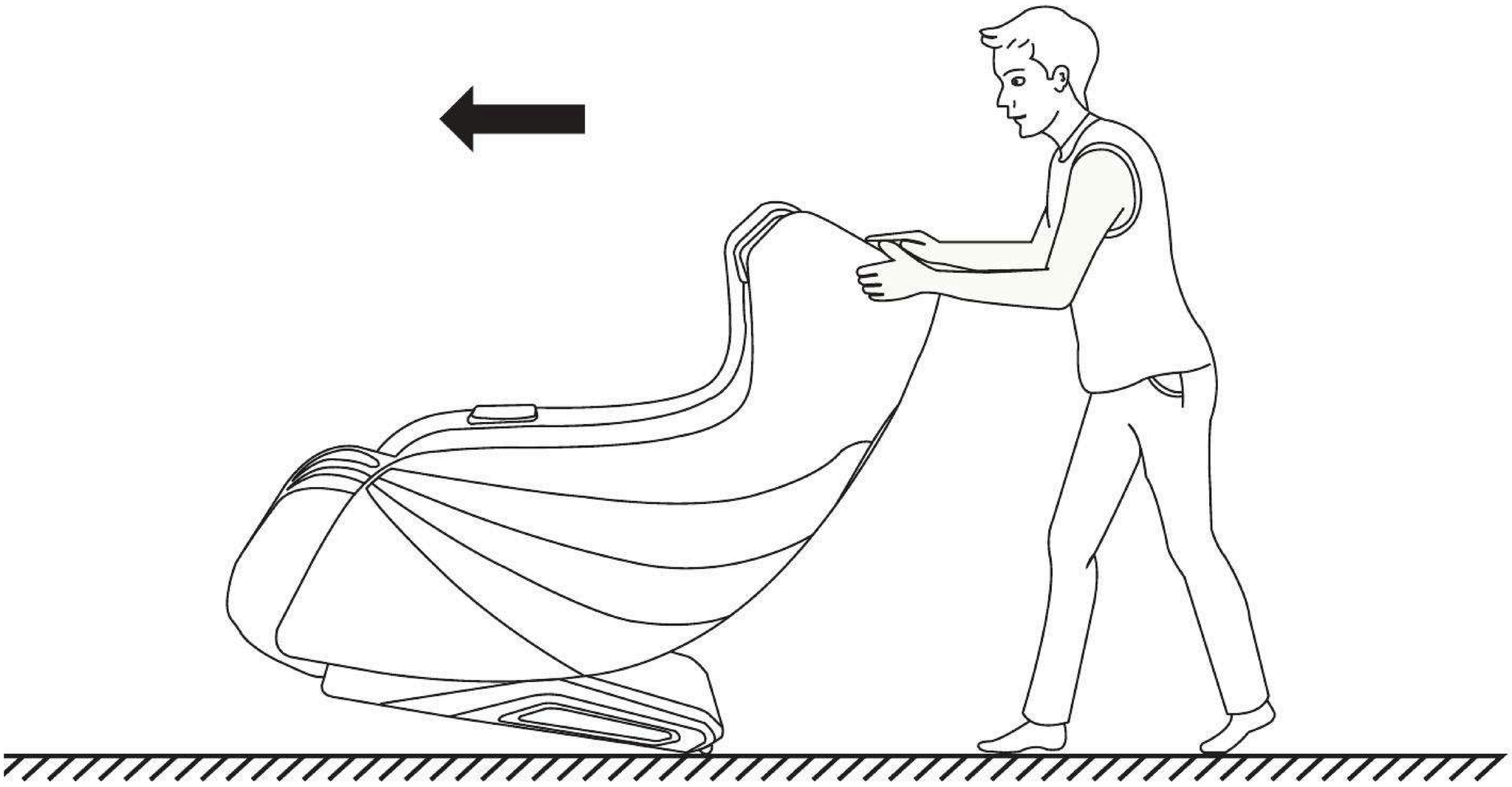

ПРЕДУПРЕЖДЕНИЕ

Ролики для перемещения на задней части массажного кресла предназначены только для перемещения на короткие расстояния медленным толканием. Для перемещения на большие расстояния его нужно поднимать.

Не перекатывайте данное устройство по неровной поверхности.

Инструкция по использованию консоли

ФУНКЦИИ КНОПОК

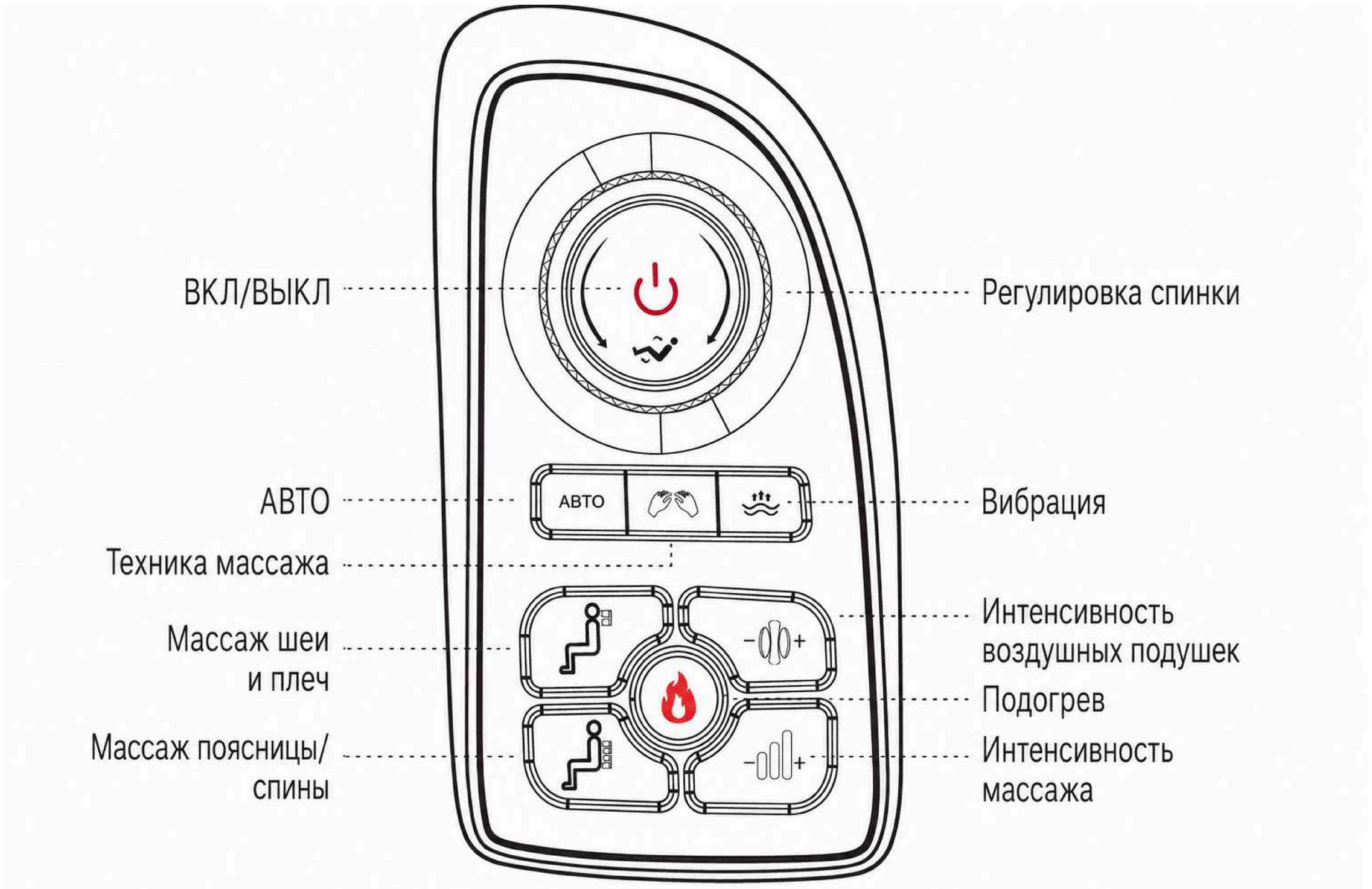

ВКЛ-ВЫКЛ

Нажмите кнопку, чтобы включить или выключить функцию массажа всего устройства; вращая кнопку, **можно поднимать и опускать спинку кресла.**

АВТО

В зависимости от состояния вашего тела и времени массажа выберите одну из 5 программ массажа для целенаправленного воздействия.

ТЕХНИКА МАССАЖА

Нажмите кнопку, чтобы выбрать технику массажа: разминание, надавливание, последовательный цикл.

ВИБРАЦИЯ

Включение или выключение вибрационного массажа бедер.

МАССАЖ ШЕИ И ПЛЕЧ

Первое нажатие — разминание шеи и плеч; второе нажатие — массаж с надавливанием; третье нажатие — пауза; далее — цикл повторяется.

МАССАЖ ПОЯСНИЦЫ/СПИНЫ

Первое нажатие — разминание поясницы и спины; второе нажатие — массаж с надавливанием; третье нажатие — пауза; далее — цикл повторяется.

ИНТЕНСИВНОСТЬ ВОЗДУШНЫХ ПОДУШЕК

Регулировка силы воздушных подушек на уровнях 1–3, переключение по циклу.

ПОДОГРЕВ

Включение или выключение функции подогрева спинки.

ИНТЕНСИВНОСТЬ МАССАЖА

Регулировка интенсивности массажа на уровнях 1–3, переключение по циклу.

Рекомендуемая продолжительность одного сеанса массажа — 20 минут

BLUETOOTH-АУДИО

- По умолчанию Bluetooth включен; при запуске подаются голосовые подсказки.
- Включите функцию Bluetooth на телефоне, найдите кресло в списке Bluetooth-устройств, введите пароль 8888, выполните сопряжение и включите музыку.

Обслуживание кресла

- Ремонт устройства выполняется только авторизованным сервисным центром производителя. Самостоятельная разборка и ремонт запрещены.
- Если устройство не будет использоваться в течение длительного времени, шнур питания следует свернуть и хранить в сухом, незапыленном месте.
- Очищайте кресло мягкой тканью; не используйте растворители, бензол или спирт.
- Не используйте влажную ткань для очистки токоведущих частей (выключатель питания, вилка).

Устранение неполадок

Неисправность	Возможная причина	Способ устранения
Слышен звук двигателя во время работы	Это нормальный рабочий звук	Неисправностью не является
Контроллер не реагирует на нажатия	Вилка питания или розетка подключены неплотно; выключатель питания выключен	Проверьте подключение вилки к розетке и положение выключателя питания
Устройство отключилось во время использования	Истекло установленное время работы (автоотключение) либо сработала защита от перегрева при слишком долгой непрерывной работе	При автоотключении по таймеру — это нормальная работа; при срабатывании защиты от перегрева дайте устройству остыть около получаса перед повторным включением

Удовольствие вместе с UNIX



UNIXFIT.RU